YAMAHA

MX-L

MANUAL DO PROPRIETÁRIO

Segurança

Dirija habilitado.

YAMAHA
Assistência Técnica

YAMAHA
PEÇAS GENUÍNAS

CONSÓRCIO NACIONAL
YAMAHA
O seu jeito de investir.

Yamaha Look

Mantenha sempre sua motocicleta em boas condições de manutenção:

– Leve-a somente a Concessionário e Oficinas Autorizadas YAMAHA.

– Garanta o bom estado de sua motocicleta utilizando somente peças genuínas YAMAHA.

Tendo estes cuidados você poderá usufluir do melhor desempenho das máquinas YAMAHA, prolongando a sua vida e comprovando por si mesmo, seu maior rendimento e segurança.

YAMAHA
YAMAHA
MX-L

PREFÁCIO

Amigo Cliente,

Felicitações por haver adquirido esta YAMAHA MX180L. Este modelo representa o produto de muitos anos de experiência da YAMAHA na fabricação de finas máquinas esportivas, de passeio e destacadas máquinas de competição. Você poderá apreciar agora, o mais alto grau de manufaturação e confiabilidade, que tem feito da YAMAHA um líder neste campo.

Este manual lhe permitirá, obter um bom conhecimento básico do funcionamento, manutenção e da inspeção deste modelo. SOLICITAMOS, QUE LEIA ATENTAMENTE ESTE MANUAL, ANTES DE FAZER FUNCIONAR SUA NOVA MOTOCICLETA. Para qualquer esclarecimento consulte um de nossos CONCESSIONÁRIOS AUTORIZADO YAMAHA.

É natural que, devido a melhoramentos que podem ser introduzidos no futuro, a YAMAHA MOTOR DO BRASIL LTDA., reserva-se o direito de fazer quaisquer modificações, sem prévio aviso.

YAMAHA MOTOR DO BRASIL LTDA.
DEPARTAMENTO DE ASSISTÊNCIA TÉCNICA

ÍNDICE

Identificação da motocicleta. 1
Botão do afogador e posição das marchas . . . 2
Combustível e óleo 2 tempos 3
Óleo do motor "2 tempos" e Registro de Combustível 4
Interruptor de parada do motor "engine stop" e recomendações antes do funcionamento . . 5
Procedimentos ao dar a partida no motor . . . 6
Recomendações para o Amaciamento 7
Manutenção e pequenos reparos. 8
Tabela de manutenção periódica e lubrificação. 9-11
Pontos de lubrificação 12
Óleo da transmissão. 13
Vela de ignição 14
Regulagem do carburador 15
Filtro de ar e torneira de combustível 16
Regulagem da embreagem 17
Ajuste do freio dianteiro 18
Ajuste do freio traseiro. 19
Corrente de transmissão 20
Corrente de transmissão, pinhão e coroa 21
Inspeção dos pneus 22
Remoção da roda dianteira, remoção da câmara de ar 23
Remoção da roda traseira 24
Raios (rodas dianteira e traseira) e alinhamento da roda 25
Troca de óleo da suspensão dianteira 26
Inspeção de direção. 27
Regulagem da suspensão traseira, suspensão monoshock. 28
Localização de avarias 29-30
Recomendações para a limpeza de sua motocicleta. 31
Especificações 32

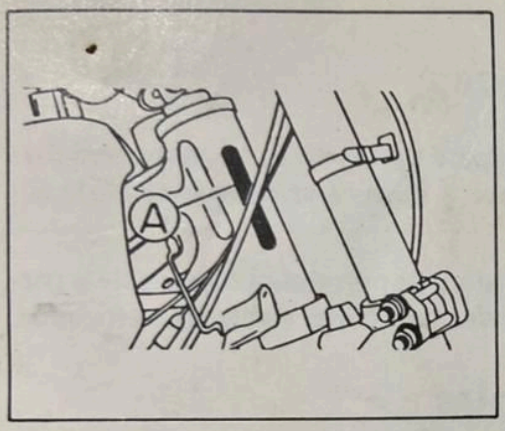

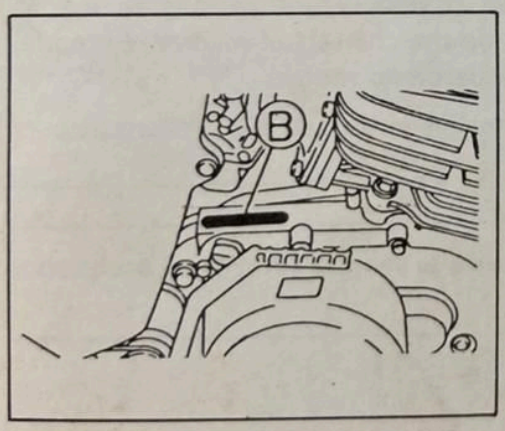

IDENTIFICAÇÃO DA MOTOCICLETA

A. Número de série do chassi:

O número de série do chassi está gravado no lado direito da coluna de direção, logo abaixo do guidão.

B. Número de série do motor:

O número de série do motor está gravado na parte saliente do lado direito, logo abaixo do carburador.

NOTA:

Os primeiros três dígidos destes números identificam o modelo, os restantes formam o número de série da produção.

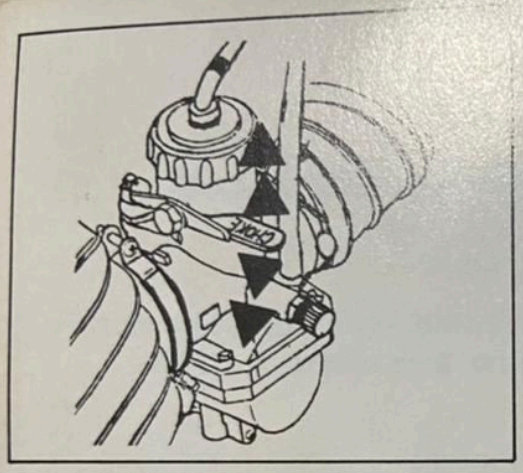

BOTÃO DO AFOGADOR

O afogador é usado para dar partidas no motor em dias frios. Acionado enriquece a mistura **ar/combustível**, facilitando a partida.

Para acionar o afogador, empurre para baixo e dê a partida no motor, e puxando para cima, desligue o afogador.

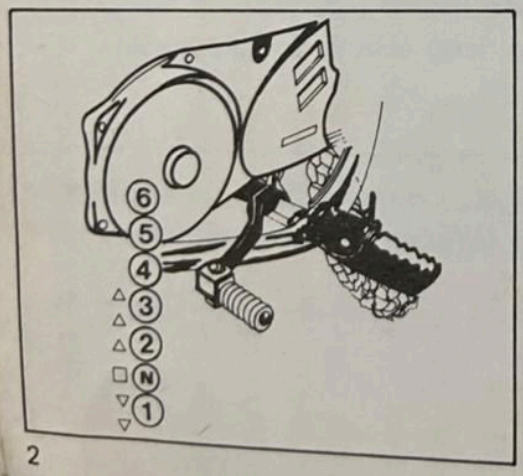

POSIÇÃO DAS MARCHAS

Este modelo possui 6 velocidades de engrenamento constante e, a mudança de marcha se faz mediante o pedal de câmbio colocado à esquerda do motor.

O ponto morto se localiza entre a 1ª e a 2ª marcha.

NOTA:

Ao mudar as marchas, deve-se sempre retornar o acelerador e acionar a embreagem.

COMBUSTÍVEL E ÓLEO "2 TEMPOS"

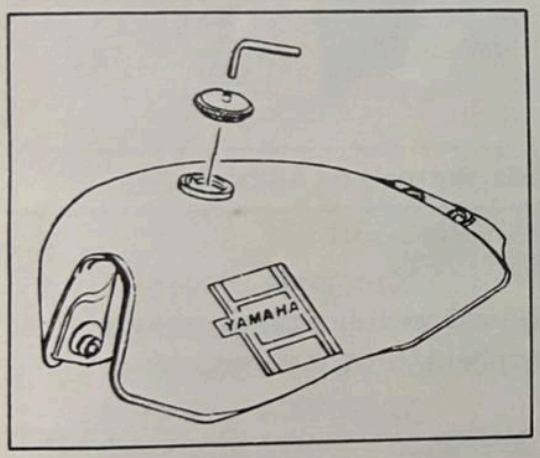

COMBUSTÍVEL

O Tanque de Combustível possui uma capacidade de 8,7 litros, incluindo 1 litro de reserva. Para abastecer, gire a tampa para esquerda até abrir.

Utilize apenas ÁLCOOL ETÍLICO HIDRATADO comercializado como combustível.

NOTA:

Não abasteça excessivamente o tanque de álcool. Depois de abastecer, verifique se está seguramente fechado e o registro livre de qualquer obstrução.

ATENÇÃO

1. O álcool é extremamente inflamável e até explosivo sob certas condições. Sempre que a tampa do tanque estiver aberta certifique-se de que o motor esteja desligado e que não tenha cigarros acessos ou chamas por perto.
2. Não utilize o ÁLCOOL ETÍLICO HIDRATADO como medicamento ou uso industrial.

ÓLEO DE MOTOR "2 TEMPOS"

A lubrificação do motor é realizado pela ação das partículas de óleo 2 Tempos pré-misturada ao combustível, na proporção especificada abaixo.

Para fazer a pré-mistura do Álcool com o óleo é necessário a utilização de Álcool sempre novo, de preferência, no dia da corrida.

ÓLEO RECOMENDADO:	SHELL AE 804
RAZÃO DA MISTURA:	20 : 1

NOTA:

A pré-mistura do Álcool com o óleo não deve permanecer estocada por mais de 48 horas.

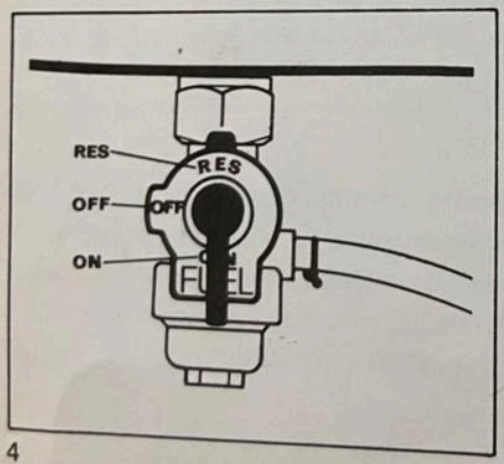

REGISTRO DE COMBUSTÍVEL

O registro atua como uma válvula de segurança entre o tanque e o carburador e também, filtra o combustível.

NOTA:

Se o combustível terminar durante a rodagem vire a chave para a posição RES. Com o combustível na reserva você deverá abastecer o mais rápido possível.

Reserva: 1,0 litro

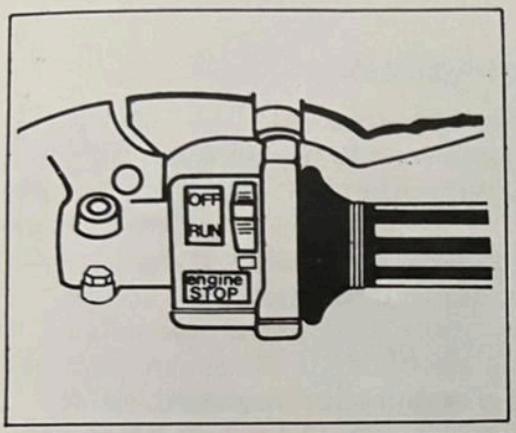

INTERRUPTOR DE PARADA DO MOTOR "ENGINE STOP"

Este interruptor garante a parada instantânea em caso de emergência como, acidentes ou ainda travamento do acelerador. Para ligar o motor coloque o interruptor na posição "RUN".

Com o interruptor na posição "OFF" o motor não funciona.

RECOMENDAÇÕES ANTES DO FUNCIONAMENTO

Por razões de segurança, crie o hábito de verificar os seguintes pontos antes de cada jornada:

- Combustível:
  Verifique o nível e complete, se necessário.
- Óleo de transmissão:
  Verifique o nível e complete, se necessário.
- Freios:
  Verifique o funcionamento do freio dianteiro e traseiro.
- Pneus:
  Verifique a pressão dos pneus e veja se há desgaste ou danos.

NOTA: _____

Se algum ajuste ou manutenção for necessário, consulte as páginas seguintes referentes à manutenção.

PROCEDIMENTOS AO DAR A PARTIDA NO MOTOR

1. Coloque a chave de emergência na posição "RUN".
2. Verifique se está em ponto morto.

PARTIDA COM O MOTOR FRIO

Após a verificação dos itens acima, proceda da seguinte forma:

- Puxe o afogador e dê a partida no motor, deixando o acelerador fechado.
- Aquecer o motor por 20 segundos ou mais.
- Acelere lentamente até o motor esquentar, retornando o afogador à posição normal.

PARTIDA COM O MOTOR QUENTE

- Não utilize o afogador.
- Abrir 1/4 de voltas do acelerador e acionar o pedal de partida.
- Aquecer por uns 20 segundos, antes de partir.

RECOMENDAÇÕES PARA O AMACIAMENTO

A MX 180L foi construída com grande precisão e passou por severos testes. No entanto as primeiras horas de uso afetam enormemente no rendimento e a vida útil de sua motocicleta. Para não comprometer a vida útil, observe cuidadosamente as instruções abaixo, durante o período de Amaciamento:

1 – Para um perfeito Amaciamento, os primeiros minutos de funcionamento do motor recomendamos a utilização de uma pré-mistura na proporção de 14 ~16 : 1.
Da mesma forma para a suspensão MONOSHOCK é recomendado regular a mola na posição mais macia (S) devendo ser amaciada num percurso de aproximadamente 50 Km sem dar saltos forçados.

2 – Ligue o motor e observe atentamente o funcionamento checando os comandos.

3 – Ande na pista aproximadamente 20 minutos com uma aceleração moderada, não ultrapassando a 1/2 aceleração e nem dar saltos em obstáculos.

4 – Pare no Box e verifique os pontos de revisão.
Drene totalmente o tanque de combustível e abasteça novamente com uma pré-mistura de 20:1 especificada.

5 – Ligue o motor novamente aqueça e ande na pista aproximadamente por mais 40 minutos com 3/4 de aceleração no máximo.

6 – Pare no Box, verifique todos os pontos de revisão. Regule o MONOSHOCK na posição desejada.

7 – Ligue o motor novamente, agora ande com a máxima condição de uso por uns 10 minutos verificando se está na condição desejada.

8 – Terminada as 7 fases anteriores, a motocicleta estará pronta para a corrida.

TABELA DE MANUTENÇÃO PERIÓDICA E LUBRIFICAÇÃO

ITEM	Cada Abertura	Cada Prova	Cada 3 Corridas	Cada 5 Corridas	Quando Requerido	OBSERVAÇÕES
PISTÃO Inspeção e Limpeza Troca	•	•		•	•	Verificar trincas/desgaste
ANÉIS DE SEGMENTO Inspeção Troca	•	•	•		•	Verificar a folga entre pontas
PINO DE PISTÃO E GAIOLA Inspeção Troca				•	•	
CABEÇOTE Inspeção e Limpeza Reaperto	• •	• •				Remover o carvão Verificar a junta
CILINDRO Inspeção e Limpeza Troca	•	•			•	Riscado, desgaste
EMBREAGEM Inspeção e ajuste Troca	•	•			•	Verificar as placas, discos e molas
TRANSMISSÃO Troca de Óleo Inspeção	•		•		•	Utilize Óleo de motor 4 tempos ou Óleo SAE 30
MAGNETO – FORÇA Reaperto				•		
VIRABREQUIM Inspeção e Limpeza				•	•	

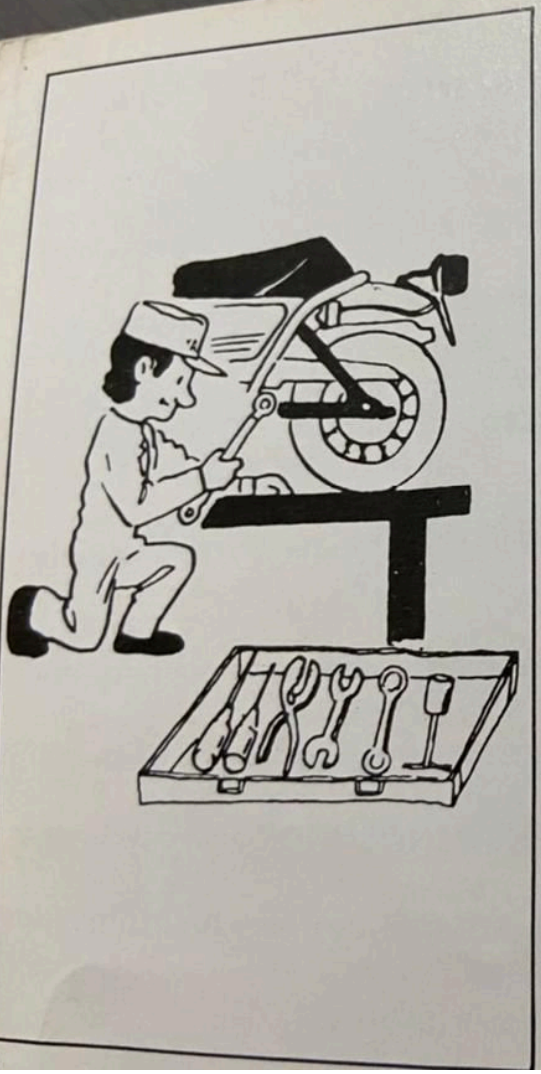

MANUTENÇÃO E PEQUENOS REPAROS

ATENÇÃO:

Nas páginas seguintes encontrará informações para a desmontagem, análise de falhas e manutenção dos componentes da motocicleta. Se você não possuir ferramentas apropriadas e conhecimentos básicos de mecânica de motocicleta, solicitamos que evite fazer os reparos necessários.

O uso de ferramentas e o procedimento inadequado poderá ocasionar danos maiores, o que implicará em gastos adicionais referentes ao reparo.

Na hipótese de necessidade procure o CONCESSIONÁRIO YAMAHA mais próximo de você.

ITEM	Cada Abertura	Cada Prova	Cada 3 Corridas	Cada 5 Corridas	Quando Requerido	OBSERVAÇÕES
CARBURADOR Inspeção e Limpeza Troca	•	•			•	
CORRENTE TRANSMISSÃO Lubrificação, folga e tensor Troca	•	•			•	Utilize lubrificante p/ corrente Folga: 40 – 50 mm
VELA DE IGNIÇÃO Inspeção e Limpeza Troca	•	•			•	Vela STD B 8 E S Folga: 0,6 – 0,7 mm
PORCAS E PARAFUSO Reaperto	•	•				
FILTRO DE AR Limpeza e óleo Troca	•	•			•	Lubrifique c/ Óleo 2T
CHASSI Limpeza e inspeção	•	•				
TANQUE DE COMBUSTÍVEL Limpeza e Inspeção	•		•			
FREIOS Ajuste e Lubrificação Troca	•	•			•	Limite de desgaste da lona: 2 mm
SUSPENSÃO DIANTEIRA Inspeção Troca de Óleo Troca do retentor	• •	•		•	•	Utilize Óleo SAE 30

YAMAHA
MX-L

ITEM	Cada Abertura	Cada Prova	Cada 3 Corridas	Cada 5 Corridas	Quando Requerido	OBSERVAÇÕES
MONOSHOCK Inspeção e Ajuste Lubrificação e Reaperto	• •	• •				Graxa Molikote
MESA DO GUIDÃO Inspeção da folga da pista da esfera Reaperto Troca do rolamento	•	• •		•	•	Graxa p/ rolamento
BALANÇA TRASEIRA Insp., Reaperto e Lubrificação	•	•				Graxa Molikote
PNEUS E RODAS Pressão do Ar, Raios soltos, fora de centro Reaperto dos raios Inspeção dos rolamentos Troca do rolamento Lubrificação	• •	• •	•	•	•	Utilize graxa para rolamento
ACELERADOR, CABOS DE CONTROLE Verificar os terminais Lubrificação	• •	• •				Lubrifique com Óleo SAE 10W/30

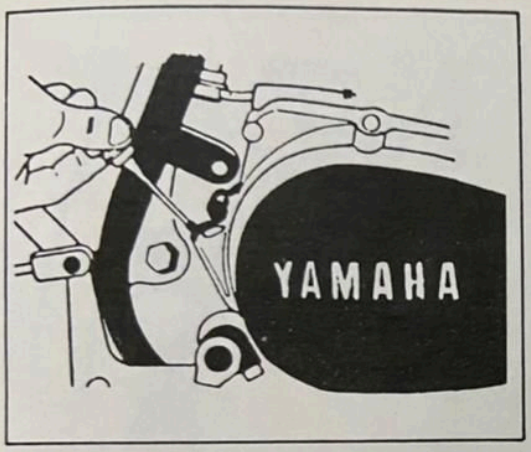

ÓLEO DA TRANSMISSÃO:

VERIFICAÇÃO DO NÍVEL:

Aguarde alguns minutos após o funcionamento do motor para verificar o nível.

Para a correta medição do nível, coloque a motocicleta o mais reto possível e, faça a medição com a rosca totalmente desrosqueada.

O nível do óleo deve ser mantido entre as marcas superior e inferior gravadas na vareta.

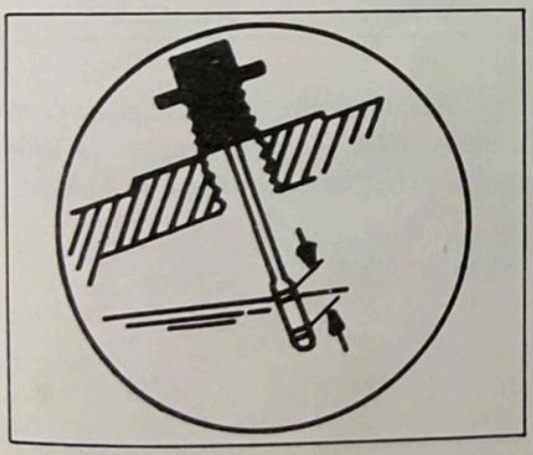

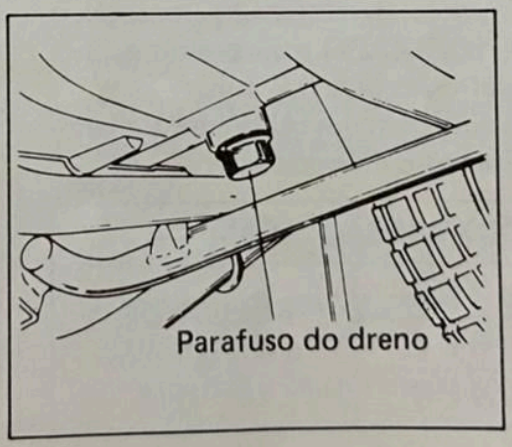

ÓLEO RECOMENDADO:
Óleo de motor
SAE 30

QUANTIDADE DE ÓLEO
600 cc

TROCA DE ÓLEO
A cada 3 provas ou quando abrir o motor

1ª TROCA NA PRIMEIRA CORRIDA

VELA DE IGNIÇÃO

LIMPEZA E AJUSTE DA FOLGA:

Limpe o eletrodo e ajuste a folga a cada prova, e cada vez que trocar a vela.

VERIFICAÇÃO DO ESTADO DA VELA DE IGNIÇÃO:

Se a vela estiver em bom estado, o isolante deverá estar relativamente limpo e a sua cor terá uma tonalidade MARROM ou CASTANHA.

Se a vela estiver com a cor ENEGRECIDA (PRETO) e BRANCA, isto significa que o motor não está em boas condições de funcionamento; sendo assim consulte o CONCESSIONÁRIO AUTORIZADO mais próximo.

Ajuste a folga dos eletrodos para 0,7 mm.

A folga pode ser medida com um calibrador de lâminas. O ajuste é feito dobrando o eletrodo lateral.

TABELA DE CONVERSÃO TÉRMICA		
QUENTE	B 7 E S	FOLGA DE 0,6 – 0,7 mm
NORMAL	B 8 E S	
FRIA	B 9 E S	

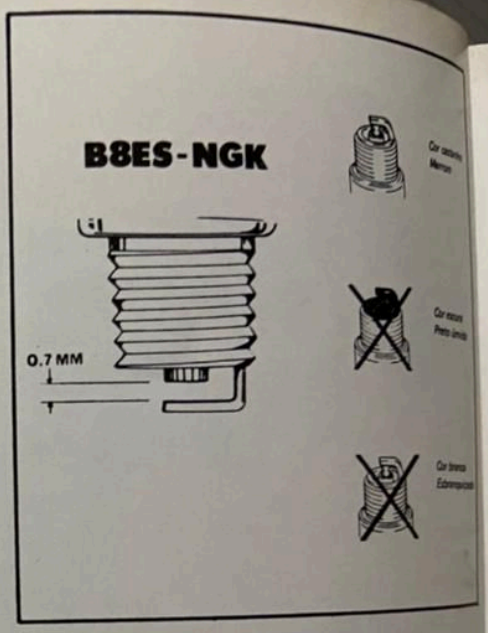

Sua motocicleta é equipada com a vela NGK – B8ES, procure usar sempre peças genuínas YAMAHA.

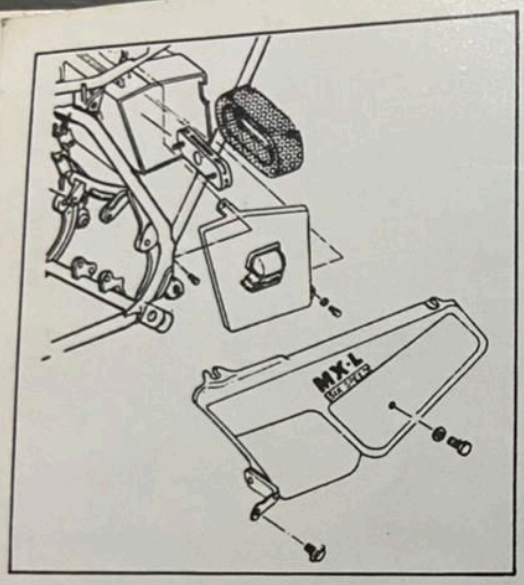

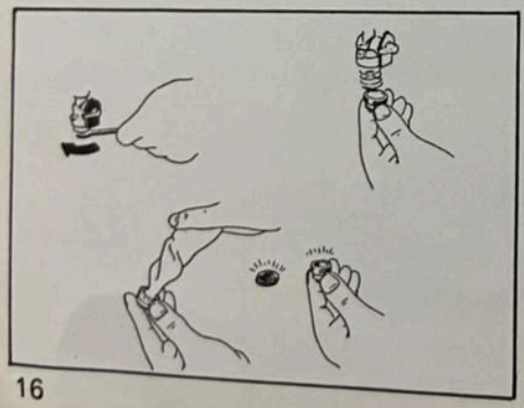

FILTRO DE AR

LIMPEZA DO ELEMENTO FILTRANTE

O elemento filtrante impede que as impurezas e partículas entrem no carburador e no motor, mantendo desta forma maior vida útil para o motor.

1. Remova os parafusos e puxe a tampa conforme a figura.
2. Remova a tampa do filtro, soltando os parafusos Philips.
3. Lave o elemento filtrante com um solvente e deixe secar totalmente.
4. Umedeça o elemento com uma fina camada de óleo 2 tempos, deixando escorrer o resto.

NOTA

Limpe o elemento filtrante antes e a cada prova.

O copo e a tela filtrante de combustível deverão ser limpados após cada prova.

1. Coloque a torneira na posição OFF e desligue a mangueira.
2. Limpe o copo e a tela filtrante conforme a figura ao lado.
3. A vazão mínima deverá ser de 200 cc por minuto.

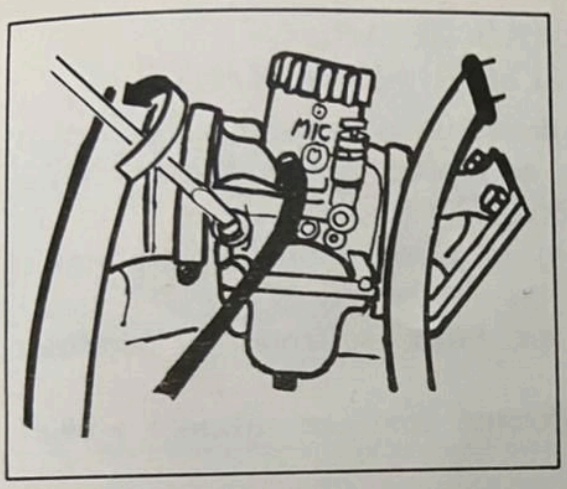

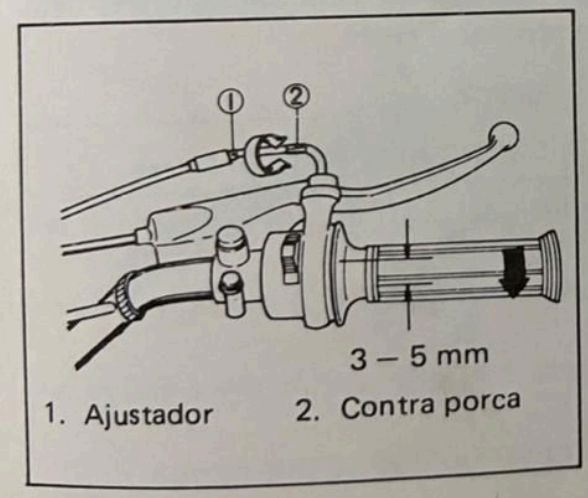

1. Ajustador 2. Contra porca

REGULAGEM DO CARBURADOR

MARCHA LENTA E PARAFUSO DA MISTURA

1. Dar a partida e aquecer o motor até a temperatura ideal de funcionamento.

2. Ajuste a rotação da marcha lenta até obter uma rotação estável desejada, utilizando o parafuso de marcha lenta — ver figura

   A — rotação diminui B — rotação aumenta

   PARAFUSO DE MISTURA — Fechar totalmente e retornar 1 volta e meia e ±1/4 de volta

   NOTA: Estas regulagens deverão ser efetuadas somente quando a rotação não estiver de acordo com a especificação.

3. FOLGA DO ACELERADOR:

   a) afrouxar a contra porca e girar o regulador do cabo para obter o ajuste necessário.

   b) reapertar a contra porca com segurança.

AJUSTE DO FREIO DIANTEIRO

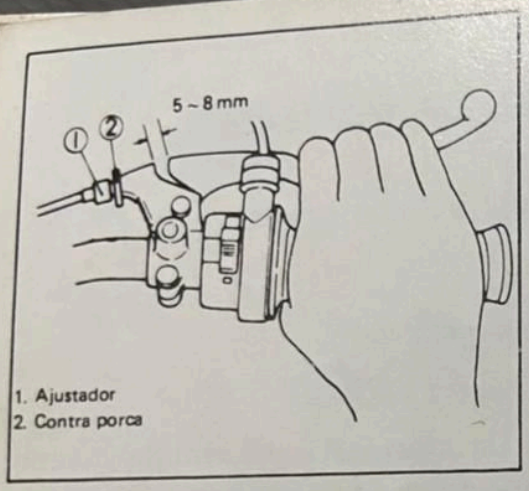

1. Ajustador
2. Contra porca

1. A folga do freio dianteiro é de 5 a 8 mm, medida na extremidade da alavanca.

   Para pequenas regulagens solte a contra-porca (2) no sentido anti-horário, e gire o parafuso de ajuste (1) no mesmo sentido para diminuir a folga.

   Após o ajuste aperte a contra-porca.

2. Para regulagens maiores, o ajuste deverá ser efetuado através do parafuso de ajuste (1) junto à placa do freio dianteiro.

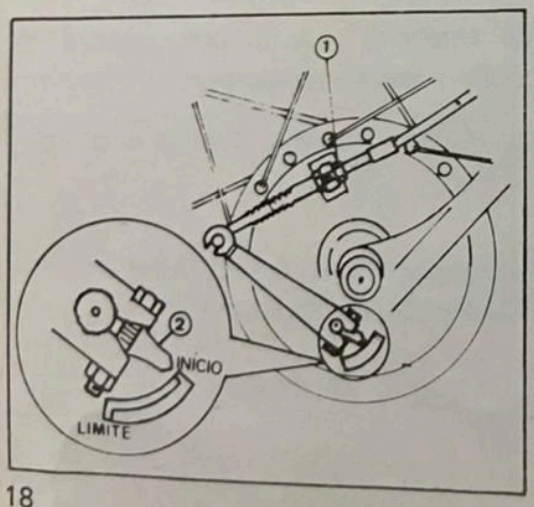

3. INDICADOR DO LIMITE DE USO DOS FREIOS (2)
   Este dispositivo torna possível verificar o limite de freio (dianteiro e traseiro) sem que seja necessário a desmontagem do sistema, pois está localizado junto a alavanca acionadora do suporte das sapatas, permitindo uma verificação extremamente fácil.

   Quando o indicador (2) chegar ao limite, procure um de nossos concessionários para fazer a substituição.

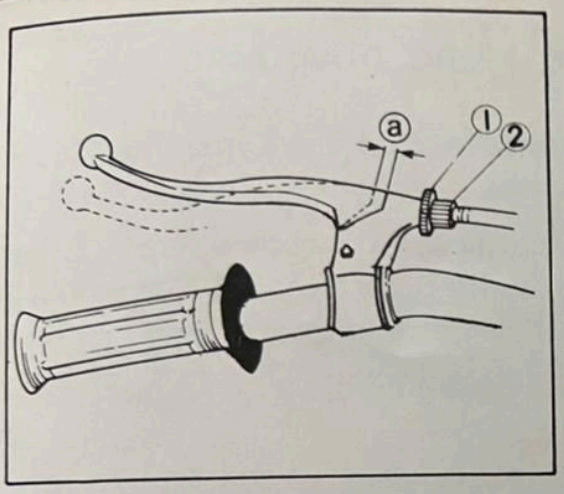

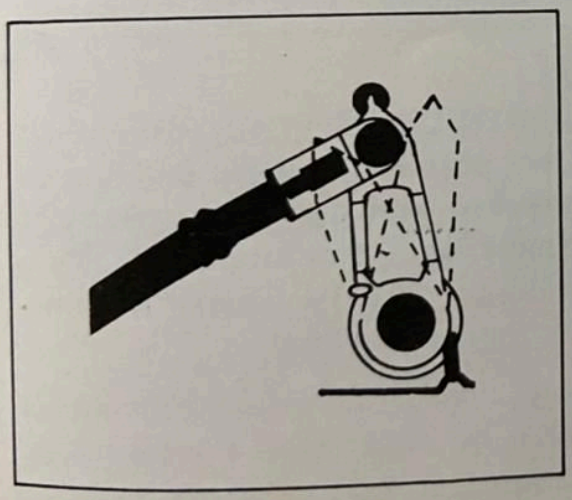

REGULAGEM DA EMBREAGEM

1. A folga normal é de 2 a 3 mm na extremidade da manete.

   Quando for necessário regulagem:

   a) Desaperte a contra-porca (2)

   b) Gire o parafuso de ajuste (1) no sentido horário ou anti-horário, até obter a folga correta.

   c) Fazer o ajuste de maneira que a extremidade da manete se alinhe com a marca do carter.

   d) Verifique a folta e, em seguida aperte a contra-porca.

2. Esta folga pode ser regulada com o esticador número 2 localizado junto a alavanca de embreagem.

   A maneira de se regular é igual ao descrito acima.

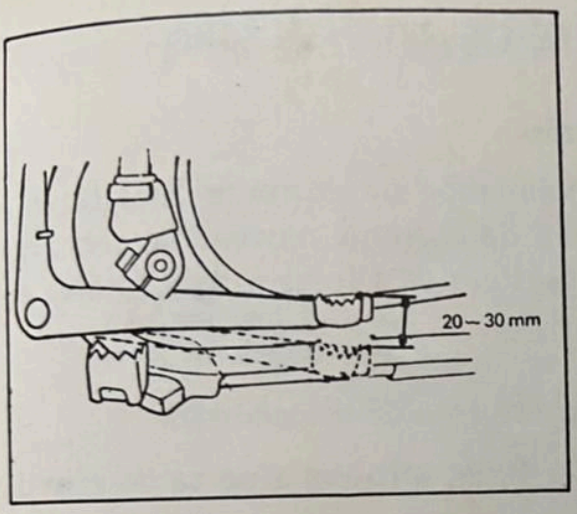

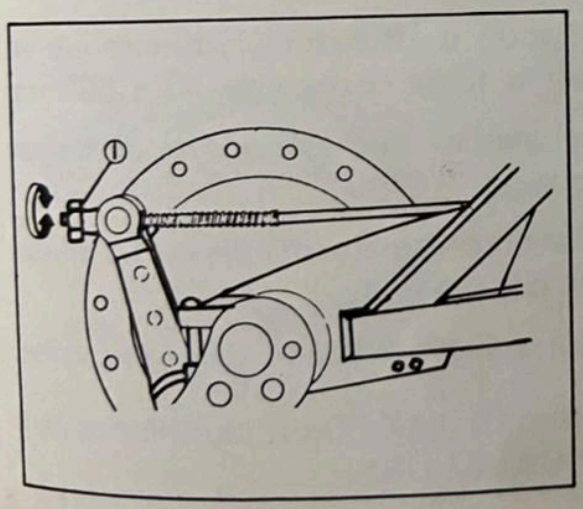

AJUSTE DO FREIO TRASEIRO

1. Verifique regularmente a folga do freio traseiro que, deverá ser de 20 a 30 mm medido a partir da posição inicial do pedal de freio.

2. Para regular a folga gira a porca de ajuste (1), colocada no final da haste do freio.

   Girando-a no sentido horário a folga diminui.

   Girando-a no sentido anti-horário a folga aumentará.

   Após a ajuste verifique se a folga no pedal de freio está correta.

3. INDICADOR DO LIMITE DE USO DOS FREIOS

   O freio traseiro também é equipado com o limitador que funciona do mesmo modo.

   A verificação do limite deve ser efetuado com os freios regulados.

CORRENTE DE TRANSMISSÃO

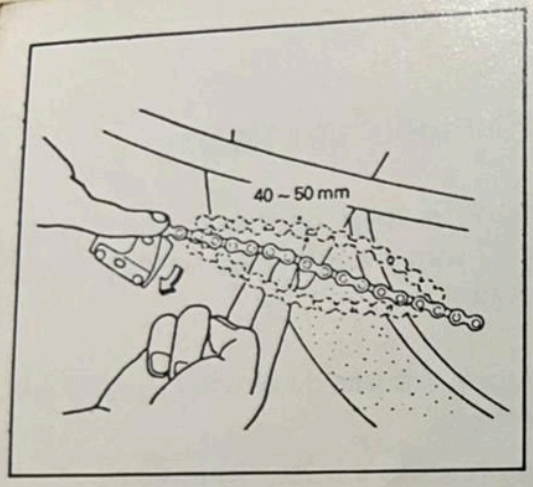

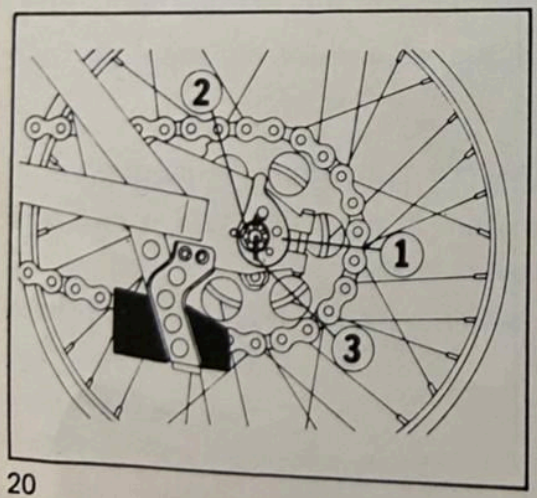

1. Verificação da tensão:

   a) Empurre o tencionador de corrente para baixo e verifique a tensão da corrente movendo-o para cima e para baixo. Ajuste-o se a folga estiver fora da especificação.

2. Ajuste de tensão da corrente de transmissão:

   a) Retire a cupilha (3) e, afrouxe a porca do eixo da roda (2).

   b) Faça o ajuste girando o esticador (1) direito e o esquerdo até obter a folga correta de 40 a 50 mm.

   c) Certifique se as marcas dos esticadores de ambos os lados estão iguais.

   d) Aperte a porca do eixo firmemente depois do ajuste. Troque a cupilha por uma nova.

   e) Limpe e lubrifique antes e depois de cada corrida.

   Utilize óleo de motor SAE 30 ou lubrificante para corrente. (Ex.: CHAIN-LUBE)

CORRENTE DE TRANSMISSÃO

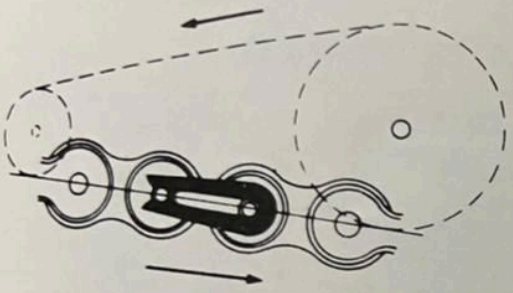

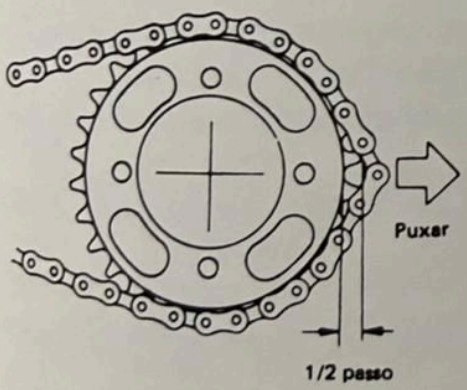

PINHÃO E COROA

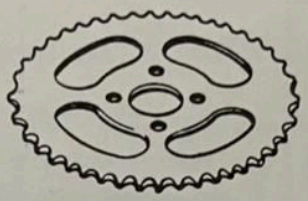

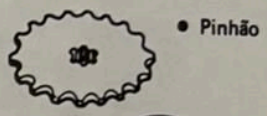

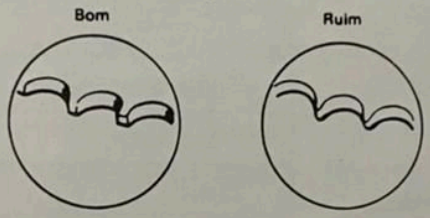

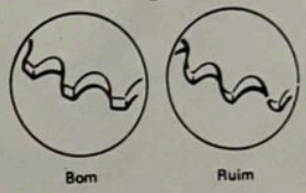

A – A trava da corrente deverá ser instalada no sentido da rotação.

B – Comparar o estiramento da corrente com uma coroa nova. Se for maior que 12,7 mm (a metade do passo da corrente), trocar a corrente.

C – Os dentes da roda dentada da transmissão (pinhão e coroa), sofrem o desgaste devido ao atrito corrente/coroa/pinhão. Se os dentes estão gastos como mostra a figura acima, troque-as por um jogo novo. Como é difícil verificar o desgaste dos dentes, compare-as com uma nova.

CORRENTE DE TRANSMISSÃO

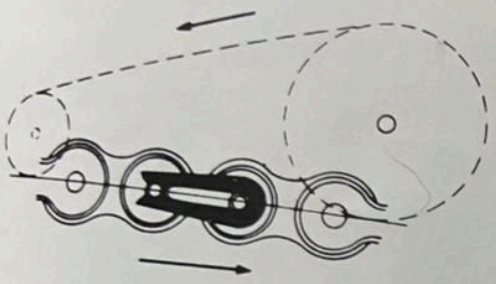

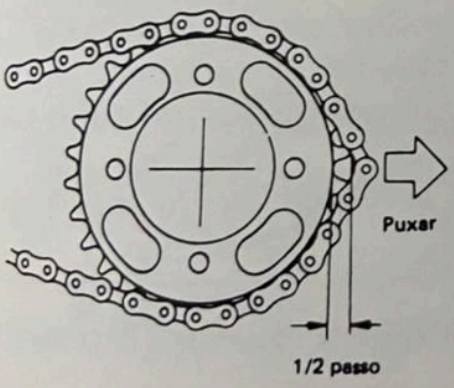

PINHÃO E COROA

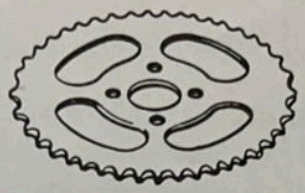

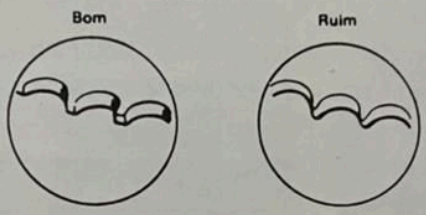

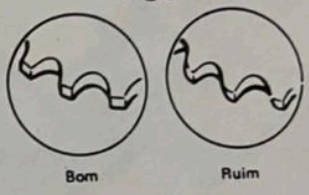

A – A trava da corrente deverá ser instalada no sentido da rotação.

B – Comparar o estiramento da corrente com uma coroa nova. Se for maior que 12,7 mm (a metade do passo da corrente), trocar a corrente.

C – Os dentes da roda dentada da transmissão (pinhão e coroa), sofrem o desgaste devido ao atrito corrente/coroa/pinhão. Se os dentes estão gastos como mostra a figura acima, troque-as por um jogo novo. Como é difícil verificar o desgaste dos dentes, compare-as com uma nova.

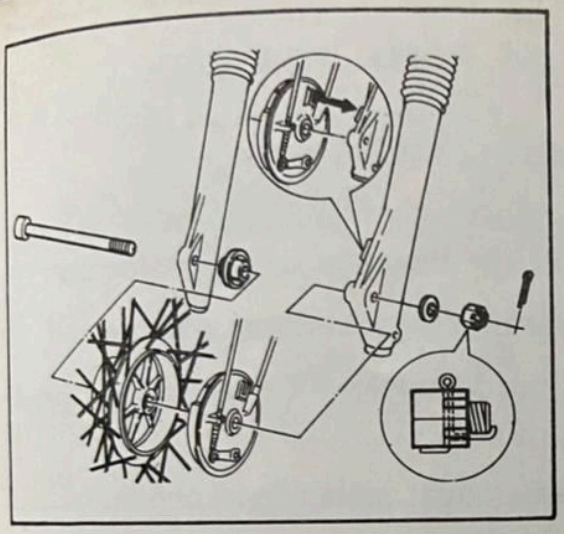

REMOÇÃO DA RODA DIANTEIRA

1. Suspenda a roda dianteira do chão colocando um cavalete ou um bloco, como suporte embaixo do motor.
2. Retire a cupilha (1) e a porca do eixo (2) e puxe o eixo dianteiro completamente.
3. Ao puxar o eixo a roda cairá, em seguida puxe a placa do freio (3) para fora e retire a roda.
4. Para a instalação, inverta o processo, e regule a folga do freio.

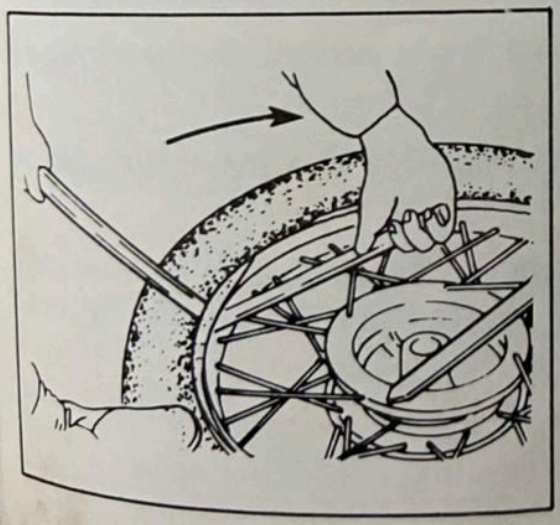

REMOÇÃO DA CÂMARA DE AR

1. Solte a porca da válvula de pressão e, empurre-a para dentro.
2. Com o auxílio de duas espátulas remova um lado do pneu e remova a câmara.
3. Para a instalação inverta o processo.

NOTA:

Ao colocar a roda dianteira no lugar, coloque o canal guia da placa de freio corretamente.
Sempre troque as cupilhas usadas por uma nova.

INSPEÇÃO DOS PNEUS

Verifique a pressão dos pneus semanalmente

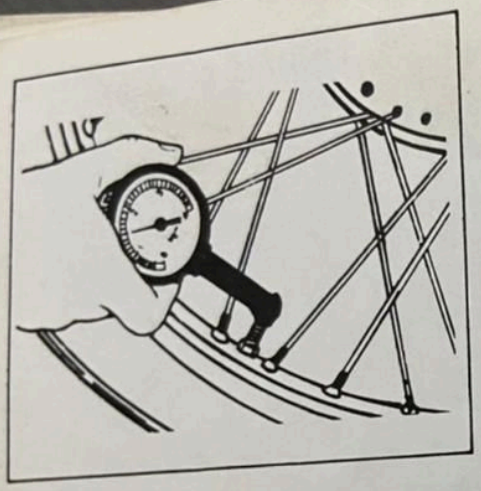

TABELA DE PRESSÃO

	Dianteira	Traseira
Pista molhada	14-17 Lbs	11,5-14 Lbs
Pista seca	14-17 Lbs	14 -28,5 Lbs
Trail	26-28,5 Lbs	26 -28,5 Lbs

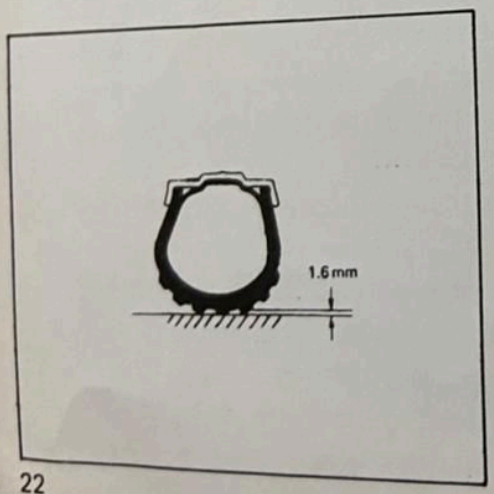

- A pressão correta dos pneus proporciona estabilidade, segurança e maior tração.
- Andar com os pneus excessivamente gastos é perigoso pois a aderência pneu/solo diminui bastante.
- Troque os pneus se o desgaste for maior que o limite de 1,6 mm.
- Ajuste a pressão dos pneus de acordo com a pista.

NOTA:

A verificação da pressão correta deve ser feita com os pneus frios.

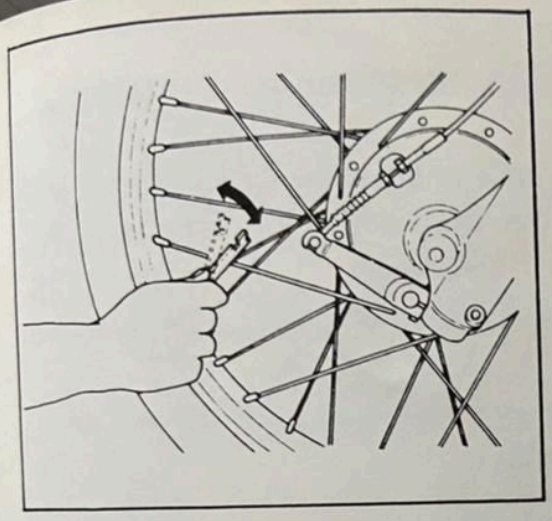

RAIOS (rodas dianteira e traseira) e Alinhamento da Roda

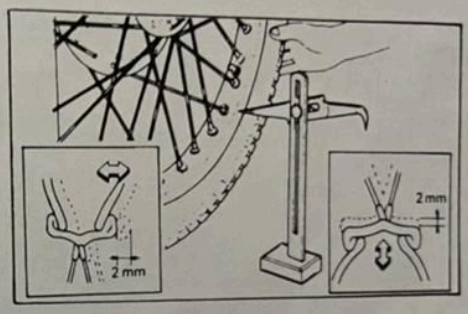

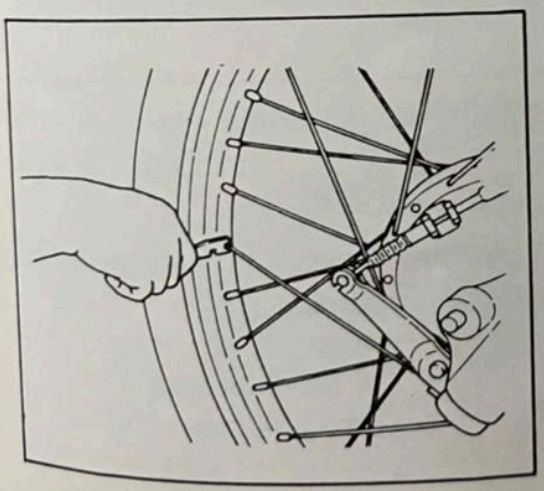

Para a verificação, golpear suavemente em cada raio com uma vareta de ferro.

Se algum dos raios emitir um som frouxo, este deve estar frouxo. Neste caso aperte-o primeiro e verifique a tensão dos restantes mesmo que não emita som diferente.

Verifique o alinhamento do aro dianteiro e traseiro, nos sentidos vertical e horizontal.

Trocar ou reparar as rodas se estiverem empenhadas além do limite de 2 mm.

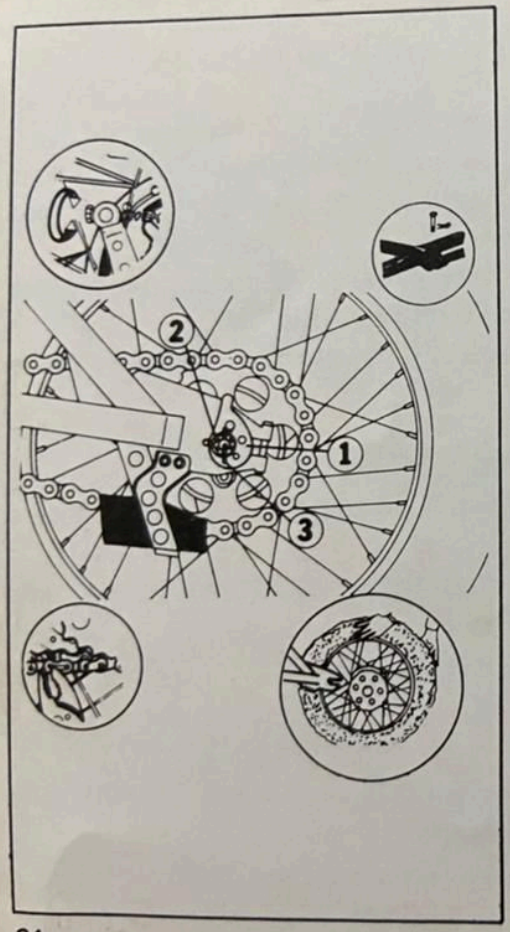

REMOÇÃO DA RODA TRASEIRA

1. Suspenda a roda traseira com um bloco.
2. Remova a porca de ajuste do freio traseiro (1), e retire a vareta do freio (2) da alavanca de acionamento (3).
3. Solte a trava da corrente, removendo-a da coroa.
4. Retire a cupilha da porca traseira e desaperte-a. Não é necessário retirar o eixo.
5. Retire os pinos de segurança, soltando as cupilhas.
6. Puxe a roda para trás.
7. Para a instalação, inverta o processo. Regule a folga da corrente e do freio.

   Para a remoção da câmara siga as instruções da página anterior.

   Ao instalar a corrente observe a posição da trava que, deverá ser colocada no sentido da rotação da roda.

NOTA:

Troque sempre as cupilhas usadas por novas.

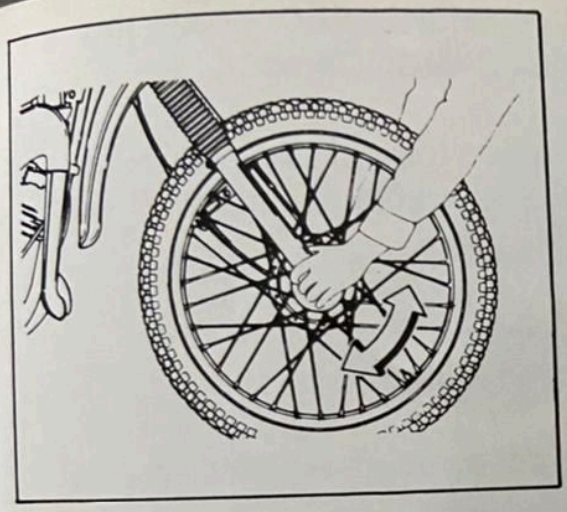

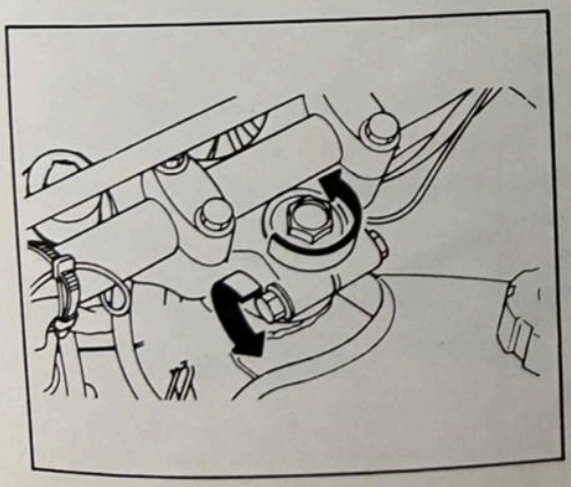

INSPEÇÃO DE DIREÇÃO

Coloque um suporte que possa suspender a dianteira da motocicleta do solo, e em seguida verifique na caixa de direção.

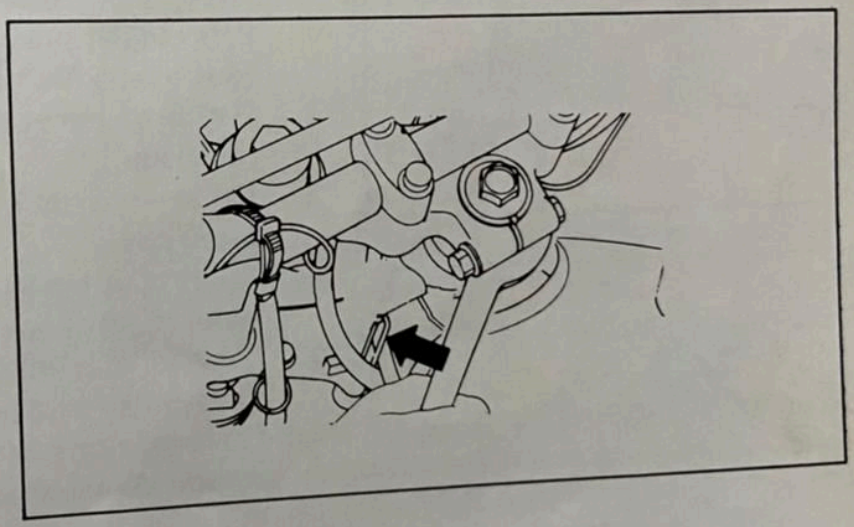

NOTA:

Após o ajuste verifique se a direção não está enroscando de batente a batente.

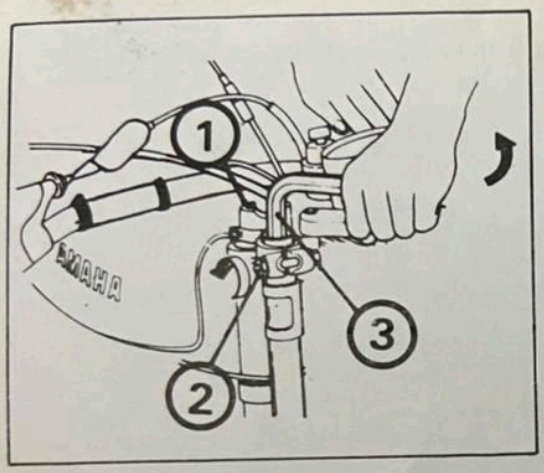

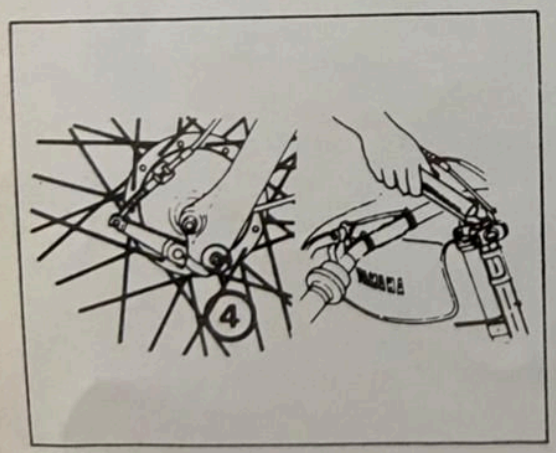

TROCA DE ÓLEO DA SUSPENSÃO DIANTEIRA

1. Com o auxílio de uma chave fixa de 13 mm retire os parafusos[1] que fixam o guidão e em seguida, retire o guidão.
2. Com a mesma chave afrouxe o parafuso de fixação da bengala.[2]
3. Em seguida, com uma chave Hallen de 19 mm solte a tampa do tubo interno.

ATENÇÃO: Cuidado com a tampa que poderá pular com a mola.

---

4. Retirar o parafuso do dreno (4) com o auxílio de uma chave Philips média.
5. Drenar o óleo completamente.
6. Para colocar o óleo novo, utilize uma proveta graduada, enchendo até a quantidade indicada.

TIPO DE ÓLEO	Capacidade de Óleo
SAE 10W/30	em cada tubo: 260 cc

LOCALIZAÇÃO DE AVARIAS

São TRÊS, os principais fatores que proporcionam um bom funcionamento do motor:

- Bom combustível;
- Boa compressão;
- Boa ignição.

Portanto, todas as falhas no sistema de combustível, compressão, ignição levam a uma partida precária, perda de potência ou até mesmo a parada total de sua motocicleta.

A Tabela de Localização de Avarias descreve os procedimentos rápidos e fáceis para a localização da avaria.

Se necessitar de reparos complexos, procure um de nossos concessionários YAMAHA, cujos mecânicos oferecem garantia do serviço altamente qualificado. Para peças de reposição, utilize somente peças originais YAMAHA. As peças de imitação são de formas semelhantes, porém de qualidade inferior resultando numa vida útil menor e o custo mais elevado, tanto em peças como em manutenção.

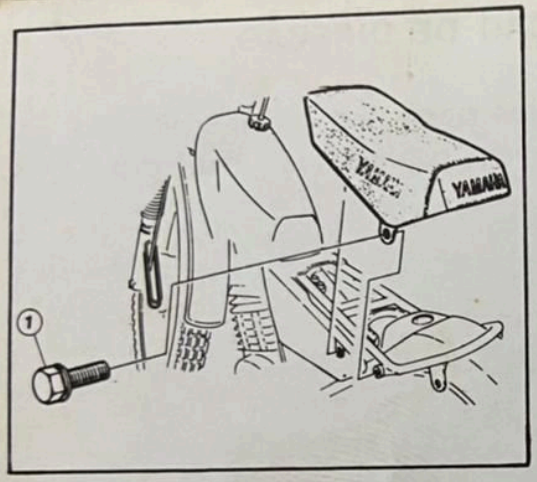

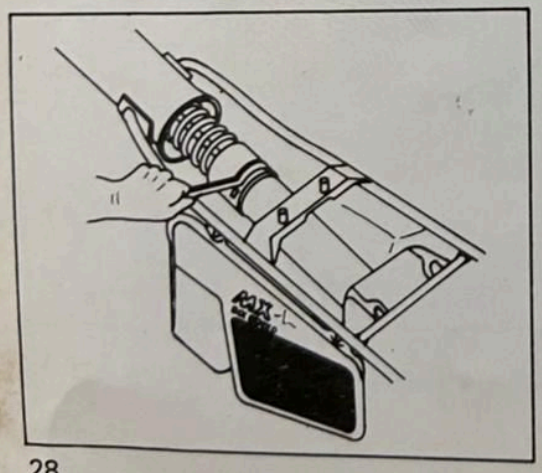

REGULAGEM DA SUSPENSÃO TRASEIRA
SUSPENSÃO MONOSHOCK

A mola do amortecedor traseiro pode ser regulado de acordo com a preferência do condutor, adequando ao peso, condições de pista e o uso.

Para regular proceda da seguinte forma:

1. Retire uma das tampas laterais
2. Retire o selim, soltando os dois parafusos (1) um de cada lado.
3. Remover o tanque de combustível, soltando os dois parafusos.
4. Ao tirar o tanque encontrará uma catraca no amortecedor monoshock onde existe 5 regulagens. (2)
5. Quando a tensão da mola for demasiadamente dura, diminuir a tensão da mola para suavizar.
6. Quando sentir muitas vibrações e as tensões da mola estiver demasiadamente macia, aumente a tensão da mola.

POSIÇÃO DE AJUSTE DA MOLA	DURA	STD	MACIA
	2 1 ←	0	1 2 →

RECOMENDAÇÕES PARA A LIMPEZA DE SUA MOTOCICLETA

A limpeza freqüente e completa da motocicleta, não só dará realce a sua apresentação, como também melhorará seus rendimento e prolongará ao mesmo tempo a vida útil de seus componentes.

1. Antes de limpar:
   a) Tampar a entrada do tubo de escape para impedir que entre água. Utilize um saco de plástico e um elástico resistente;
   b) Proteja a entrada do filtro de ar contra a água;
   c) Verifique se a vela de ignição, o depósito de óleo 2 tempos, a tampa do óleo da transmissão estão devidamente colocadas.
2. Se o motor estiver sujo de graxa, utilize solvente para desengraxar com o auxílio de um pincel. Não utilize desengraxante na corrente, e nos eixos das rodas.
3. Enxague o desengraxante utilizando uma mangueira com uma pressão mínima, indispensável para o trabalho em questão sem que a água penetre nos eixos, suspensão e juntas da transmissão.
4. Uma vez retirada a sujeira maior lave o restante da parte metálica com água e sabão. Para limpeza de locais de difícil acesso, utilize um pincel para facilitar a remoção da sujeira.
5. Enxaguar imediatamente a moto com jato de água limpa e secar todas as superfícies com um pano de fácil absorção.
6. Retire a umidade da corrente de transmissão e lubrifique em seguida para evitar a formação de ferrugem.
7. Limpar o selim com composto de limpeza para tapeçaria a fim de conservar flexível, lustrado e protegido.
8. Não utilize ceras automobilísticas para encerar as partes pintadas, pois, muitas delas contém abrasivos que podem danificar a pintura, principalmente do tanque e as tampas laterais.
9. Depois da limpeza, fazer funcionar a motocicleta em marcha lenta por alguns minutos.

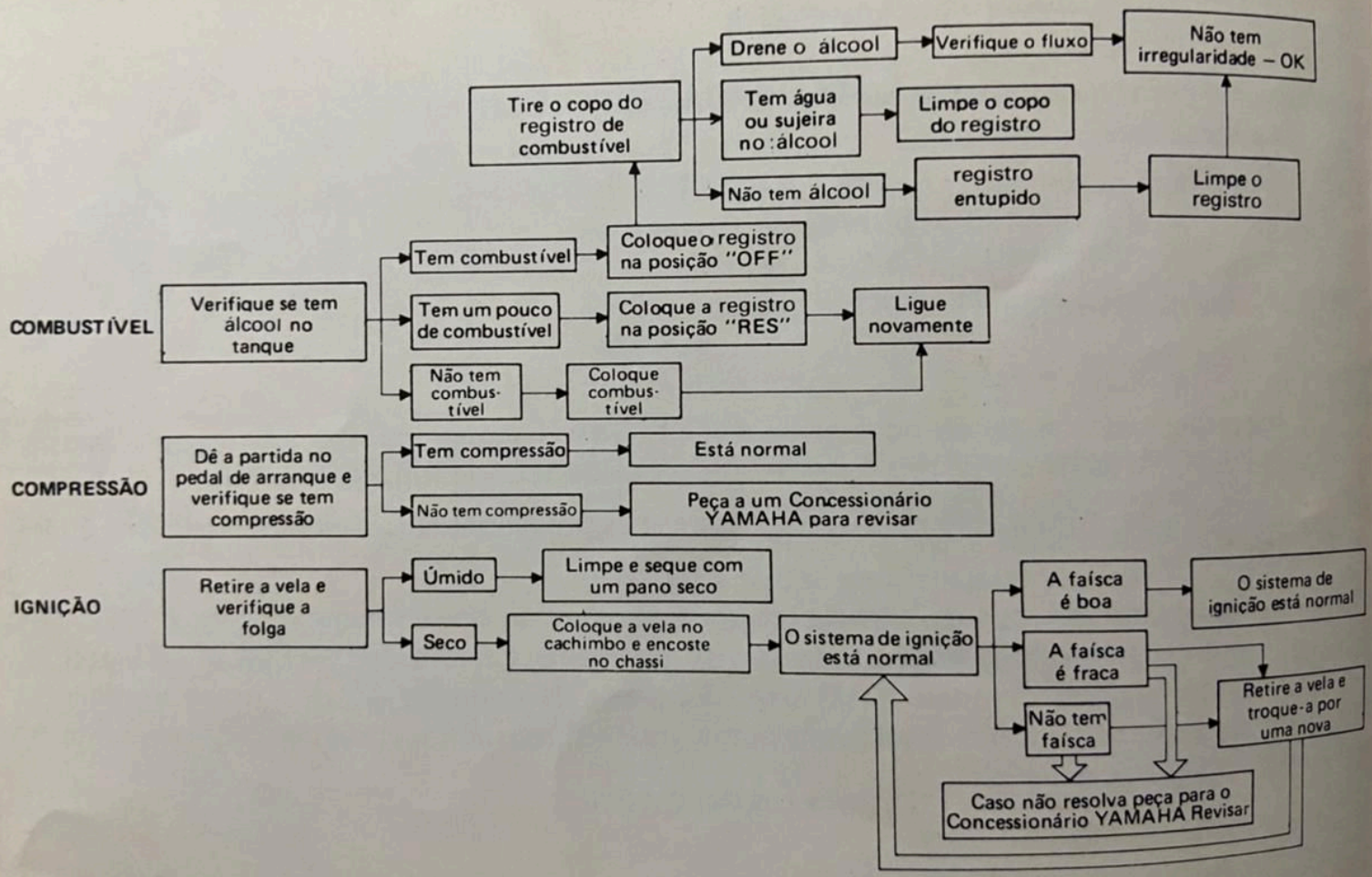
COMBUSTÍVEL
Verifique se tem álcool no tanque
Tem combustível
Tem um pouco de combustível
Não tem combus-tível
Coloque o registro na posição "OFF"
Coloque a registro na posição "RES"
Coloque combus-tível
Ligue novamente
Tire o copo do registro de combustível
Drene o álcool
Verifique o fluxo
Não tem irregularidade – OK
Tem água ou sujeira no álcool
Limpe o copo do registro
Não tem álcool
registro entupido
Limpe o registro
COMPRESSÃO
Dê a partida no pedal de arranque e verifique se tem compressão
Tem compressão
Está normal
Não tem compressão
Peça a um Concessionário YAMAHA para revisar
IGNIÇÃO
Retire a vela e verifique a folga
Úmido
Limpe e seque com um pano seco
Seco
Coloque a vela no cachimbo e encoste no chassi
O sistema de ignição está normal
A faísca é boa
O sistema de ignição está normal
A faísca é fraca
Não tem faísca
Retire a vela e troque-a por uma nova
Caso não resolva peça para o Concessionário YAMAHA Revisar

ESPECIFICAÇOES TECNICAS

MODELO / PONTOS	MX-L
DIMENSÕES:	
Comprimento total	2040 mm
Largura total	895 mm
Altura total	1141 mm
Distância entre eixos	1350 mm
Vão livre mínimo	295 mm
PESO:	
Liquido (seco)	102 kg
PERFORMANCE:	
Raio mínimo de giro	2140 mm
MOTOR:	
Tipo	2 tempos, centrifugado a ar monocilíndrico, torque induction com Y.E.I.S.
Modelo do motor	23 K.
Cilindro	Alumínio c/ camisa de aço
Cilindrada	176 cc
Diâmetro e curso	64,5 x 54 mm
Taxa de compressão	7,21 - 1
Potência máxima líquida	(21 HP x 8500 rpm)
Torque máximo líquido	1,85 kgm/8000 rpm
Sistema de partida	Alavanca de partida por peda
Sistema de Ignição	C.D.I. (Eletrônica)
Capacidade do Reservatório de alcool hidratado etanol	8,7 litros com 1,0 litro de reserva.
Lubrificação	Pré-mistura de oleo 2T no alcool 20:1
Capacidade do óleo de transmissão	600 cc.

MODELO / PONTOS	MX-L
Vela de Ignição	B8ES com abertura de 0,6 — 0,7 mm
Carburador	VM 30 SS
Filtro de ar	Espuma de poliuterano úmido com óleo 2 tempos
TRANSMISSÃO	
Sistema de redução primária	Por engrenagem
Relação de redução primária	71/22 (3.227)
Sistema de redução secundária	Por corrente
Relação de redução secundária	15/57 (3,8)
Embreagem	Multidisco banhado a óleo
Tipo de caixa de marchas	Engrenamento constante, 6 marchas a frente
Sistema de operação	Operação c/pedal no lado esquerdo
CHASSI	
Freio dianteiro/traseiro	Tambor à prova de água e pó
dianteiro	300x21
Dimensão dos pneus:	
traseiro:	400x18
dianteiro	Garfo telescópico / curso 200 mm
Suspensão:	
traseiro	Braço oscilante triangular com curso de 200 mm
dianteiro	Ceriani telescópico com mola holicoidal e hidráulica incorporado
Amortecedores:	
traseiro:	Monoshock (amortecedor central único)
Chassi	Tubular de armação dupla

YAMAHA MOTOR DO BRASIL

MP 016005000684-1